Formular de comanda pentru **Capac rectamgular** (P.S.R.)

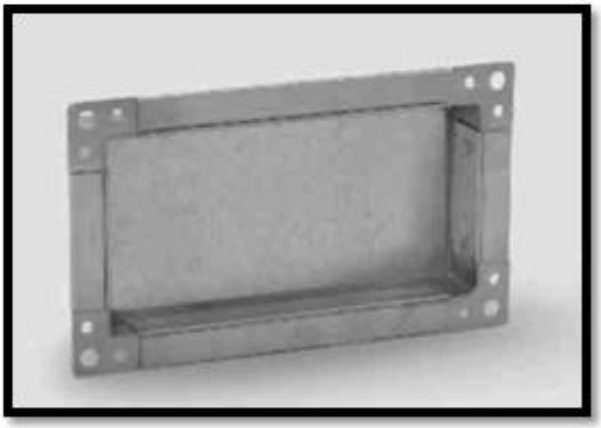

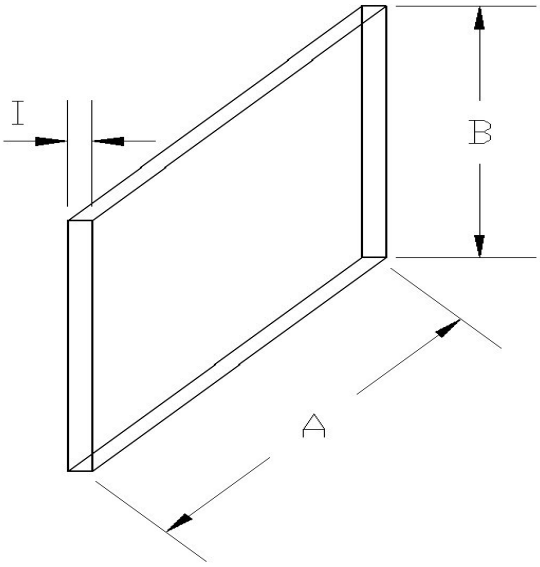

Exemplu de completare a comenzii:

Cpac rectangular	Latime (A) mm	Inaltime (B) mm	Nr. bucati
P.S.R.	600	400	2
P.S.R.	400	400	3

Observatie: ‘’I’’ este lungime standard si este egal cu 10mm plus lungimea tipului de flansa folosita 20 , 30 sau 40 mm

Cpac rectangular	Latime (A) mm	Inaltime (B) mm	Nr. bucati
P.S.R.			
P.S.R.			
P.S.R.			
P.S.R.			
P.S.R.			
P.S.R.			
P.S.R.			
P.S.R.			
P.S.R.			
P.S.R.			
P.S.R.			
P.S.R.			
P.S.R.			
P.S.R.			
P.S.R.			